Mess- und Prüfgeräte

X-FLOC
Einblasmaschinen und Ausrüstung

www.x-floc.com

12.2016

Inhalt

1 Dichteprüfset NW100 4

2 Endoskop XF310 × 9-LED 5

3 Prüfelemente 6
- Prüfelement 0,1 m^3
- Prüfelement 0,0175 m^3

4 Prüfstände 8
- Setzungsprüfstand nach EN15101-1
- Rüttelprüfstand

5 Weitere Prüfgeräte 10

X-Floc Dämmtechnik-Maschinen GmbH | Rosine-Starz-Straße 12 · 71272 Renningen · Germany | Telefon +49 - 7159 - 80470 - 30 · Fax - 40 | www.x-floc.com

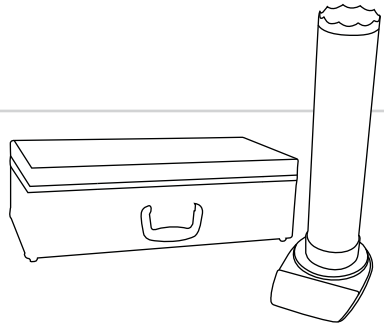

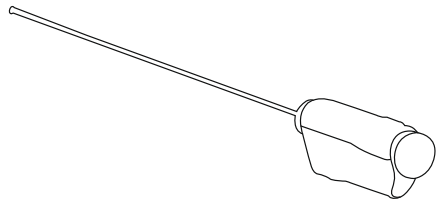

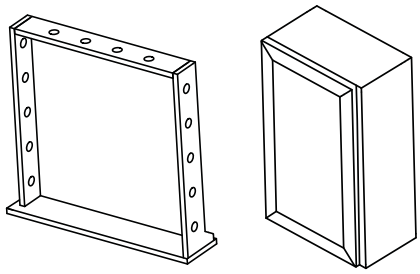

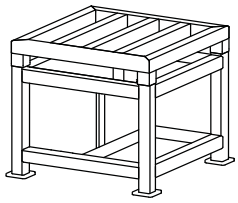

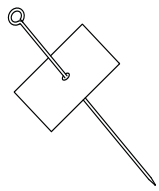

Dichteprüfset NW100

Messen Sie die Qualität Ihrer Arbeit.

Das X-Floc Dichteprüfset NW100 ermöglicht die Überprüfung der Einbaudichte von eingebauten, losen Einblasdämmstoffen wie z. B. Zellulose, Holzfaser oder Mineralische Dämmstoffe.
Der Messbereich erstreckt sich von 40 bis 470 mm Dämmstärke und einer Einbaudichte von circa 25 bis 200 kg/m³.

Das Dichteprüfset kann punktuell an beliebigen Elementen wie Wänden, Dachschrägen, Decken und Böden eingesetzt werden. Die Einblasdichte lässt sich so zuverlässig überprüfen. Damit wird die Qualität der Einblasdämmung messbar.

Bestelloptionen

Dichteprüfset Art.-Nr.					
4349	•	•	•	•	•
5347	•	•	•	•	
8383	•	•	•		•
4348	•	•	•		
3770	•	•			

Optional mit 80 cm Prüfrohr erhältlich!
Messbereich bis 770 mm

Anwendung

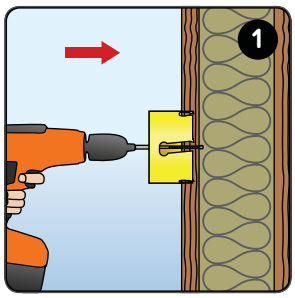

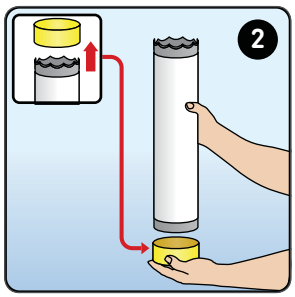

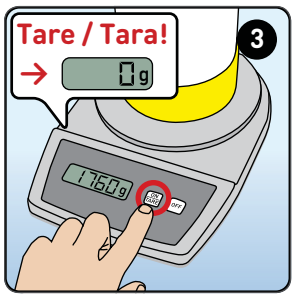

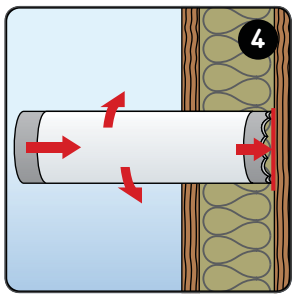

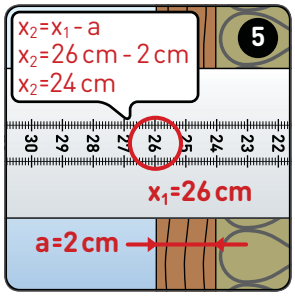

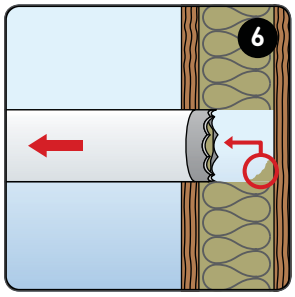

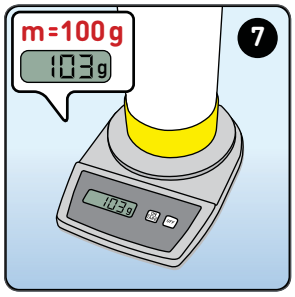

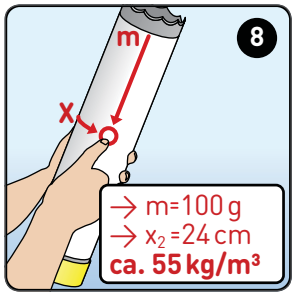

X-Floc Dämmtechnik-Maschinen GmbH | Rosine-Starz-Straße 12 · 71272 Renningen · Germany | Telefon +49-7159-80470-30 · Fax -40 | www.x-floc.com

Endoskop XF310 × 9-LED

- Kabelloses kompaktes Endoskop
- Überragende Bildqualität und superhelle Beleuchtung durch LED-Technik
- Hohe Tiefenschärfe
- Passende Adapter für Digital-Fotokameras erhältlich

Das Endoskop XF310x9-LED ist speziell für die Anforderungen beim Einblasverfahren und zur Inspektion von Hohlschichten ausgelegt. Das Erkennen von Mörtelnasen und Verunreinigungen gelingt damit schnell und einfach.

Das starre, kabellose und innovative Endoskop bietet überragende Bildqualität, superhelle Beleuchtung und eine kompakte Bauform zu einem günstigen Preis ohne Folgekosten (Ersatzlampen). Eine extrem helle Miniatur-Leuchtdiode (ca. 200 % höhere Lichtleistung als Endoskop XF340x9 mit Halogenleuchte) macht dieses Endoskop perfekt, insbesondere für Anwendungen im Bausanierungsbereich. Die Stromversorgung erfolgt über einen integrierten Lithium-Ionen Akku.

Mit einem verbesserten optischen System und einem Fix-Fokus-Okular liefert das Endoskop brillante Bilder mit einer Tiefenschärfe von ca. 2 mm bis unendlich. Eine Foto- oder Video-Dokumentation ist mit den optional erhältlichen Adaptern problemlos möglich. Durch eine besonders robuste Konstruktion gewährleistet das Endoskop eine zuverlässige Funktion auch bei täglichem Betrieb unter rauen Bedingungen.

Eigenschaften:

- Drehbare Endoskop-Sonde
- Kompakte Konstruktion, Gewicht mit eingebautem Akku nur 230 g
- Extrem helles, weißes Licht durch integrierte High-Power-LED, einstellbare Helligkeit, geringe Wärmeentwicklung, lange LED-Lebensdauer, keine Folgekosten durch Lampenwechsel
- Netzunabhängiger Betrieb durch integrierten Lithium-Ionen-Akku, kein störendes Anschlusskabel, lange Betriebszeit

Optionales Zubehör:

- Digital-Fotokamera
- Kamera-Adapter

Das Endoskop ist speziell geeignet für die Innenkontrolle und Inspektion von:

- Isolierungen in Hohlschichtmauerwerken
- Balken- und Holzkonstruktionen
- Bausanierung
- Heizungs- und Lüftungsanlagen
- Sanitärinstallationen
- Gussteilen
- Verdeckten Kabeln und Verdrahtungen
- Gesteinsbohrungen

Technische Daten

Gesamtlänge	440 mm
Nutzlänge	310 mm
Sonden-Durchmesser	9 mm
Blickrichtung	90° seitlich
Bildwinkel	60°
Beleuchtung	1 W High-Power-LED
Stromversorgung	Netzunabhängig, 5 V / 2 A Li-Ion-Akku inkl. Ladekabel
Art.-Nr.	5896

Lieferumfang

- Endoskop
- Ladekabel mit verschiedenen Steckdosenadaptern
- Bedienungsanleitung
- Transportkoffer

Prüfelement 0,1 m³

- Verdichtetes Einblasen mit Schlauch durch Einblasrosette (senkrecht / schräg stehend / liegend)
- Verdichtetes Einblasen mit entlüfteter Drehdüse durch rückseitige Bohrung* (senkrecht / schräg stehend)
- Offenes Aufblasen (liegend)
- Feuchtsprühen (senkrecht / liegend)
- Setzungsprüfungen, Dickenmessungen, Dichteprüfungen und Verwiegungen
- Abnehmbare Türe mit Plexiglas

* Das Prüfelement wird ohne rückseitige Bohrung ausgeliefert. Dieses kann von uns (bitte bei Auftrag angeben) oder selbst hergestellt werden, z. B. mit einer Lochsäge Ø = 106,5.

Verdichtetes Einblasen mit Schlauch

Verdichtetes Einblasen mit entlüfteter Drehdüse

Öffnen des Prüfelement und begutachten des Befüllergebnisses

Dichteprüfung am befüllten Prüfelement mit Dichteprüfset NW100

Offenes Aufblasen mit Schlauch

Dickenmessung einer offen aufgeblasenen Dämmung mit dem Dickenmesser

Bild	Beschreibung	Art.-Nr.
	Lochsäge mit Auswurfsystem, Ø = 106,5 mm	4966
	Dickenmesser / Prüfplatte	1831
	Dichteprüfset NW100 mit Koffer, Netzteil und Lochsäge	4349
	Abdicht-Schwamm NW63/NW75	292

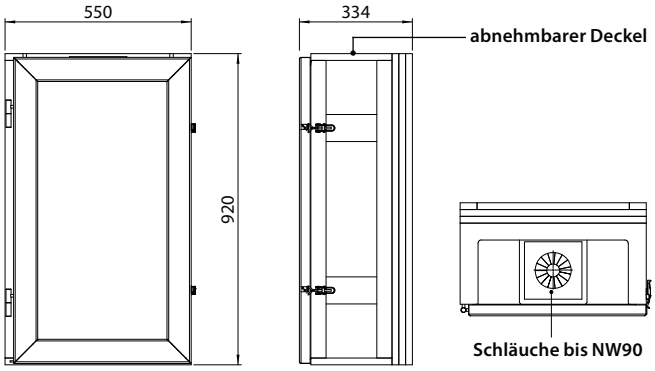

Technische Daten
Art.-Nr. 3946
Prüfvolumen: 0,1 m³
B × T × H = 550 × 334 × 920 mm
Gewicht: ca. 26 kg

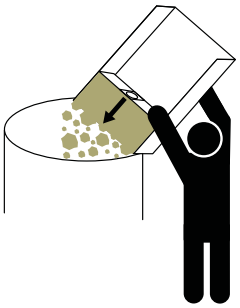

Durch den abnehmbaren Deckel kann das Prüfelement leicht wieder entleert werden.

X-Floc Dämmtechnik-Maschinen GmbH | Rosine-Starz-Straße 12 · 71272 Renningen · Germany | Telefon +49-7159-80470-30 · Fax -40 | www.x-floc.com

Prüfelement 0,0175 m³

- Prüfelement zur Prüfung der Einbaudichte beim Einblasen von Mineralfaser-Kerndämmung gemäß EN 14064-2 Anhang C.
- Abnehmbare Frontplatte zur Begutachtung des Befüllergebnisses
- Praktische Kistenverschlüsse zum schnellen Entleeren
- Fester Stand durch vergrößerten Boden
- Griff für einfachen Transport und Handhabung
- Robustes Multiplexmaterial und metallverstärkte Rückwand (Prallplatte gegenüber der Einblasöffnung)

Starre Einblasdüse

Starre Einblasdüse mit Absperrventil

Öffnen des Prüfelements und begutachten des Befüllergebnisses

Qualitätssicherung mit Digitalwaage

Bild	Beschreibung	Art.-Nr.
	Einblasdüse NW50>24	3961
	Einblasdüse NW50>24 mit Absperrventil	5692
	Waage, Digital	4544

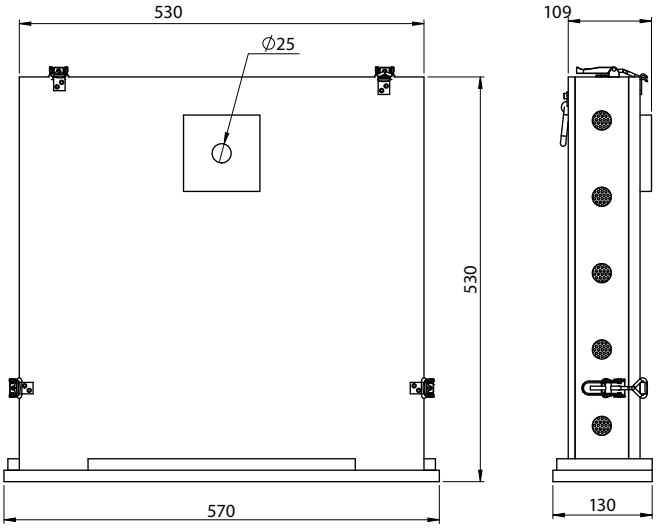

Technische Daten
Art.-Nr. 5697

Prüfvolumen: 0,0175 m³
B × T × H = 570 × 130 × 530 mm
Gewicht: ca. 8 kg

Setzungsprüfstand nach EN15101-1

Inklusive Laschen zum Verzurren eines Prüfelements oder eines Prüfkorbs.

- **Setzungsprüfungen von**
  - Losen Schüttungen mit Wärme dämmstoffen
  - Offen aufgeblasenen Zellulose-Wärmedämmstoffen
  - Verdichtet eingeblasenen Zellulose-Wärmedämmstoffen
- **Entspricht den Vorgaben der Normen ISO/CD 18393 und EN 15101-1**
- **Passend für Prüfkorb (Probenbehälter) 0,1 m³** (Art.-Nr. 315)

Der Setzungsprüfstand dient zur Prüfung des Setzmaßes unter Stoßanregung, vorzugsweise für lose Schüttungen bzw. offen aufgeblasene Wärmedämmstoffe wie Zellulosefüllstoffe (LFCI). Dieses Prüfgerät entspricht den Vorgaben der Normen ISO/CD 18393 und EN 15101-1.

Der Setzungsprüfstand hat ein stabiles Stahlgestell mit pulverbeschichteter Oberfläche. Vier Lineareinheiten sorgen für die optimale Führung und einen geringen Fallwiderstand des Hubtisches. Von 10 bis 110 mm ist der Hub in 6 Stufen á 20 mm einstellbar, die Hubgeschwindigkeit ist stufenlos regelbar. Prüfzyklen von 1 bis 9999 und mehr können vorgewählt werden. Der Prüfstand hat an einen 230 V / 50 Hz Netzanschluss und hat eine Bemessungsleistung von ca. 0,75 kW.

Kompaktheit in Verbindung mit einer robusten-quadratischen Konstruktion gestattet eine Belastung des Hubtisches bis maximal 60 kg. Mit den vier seitlich angebrachten Laschen können Probenbehälter wie z.B. der Prüfkorb oder das Prüfelement mühelos befestigt werden.

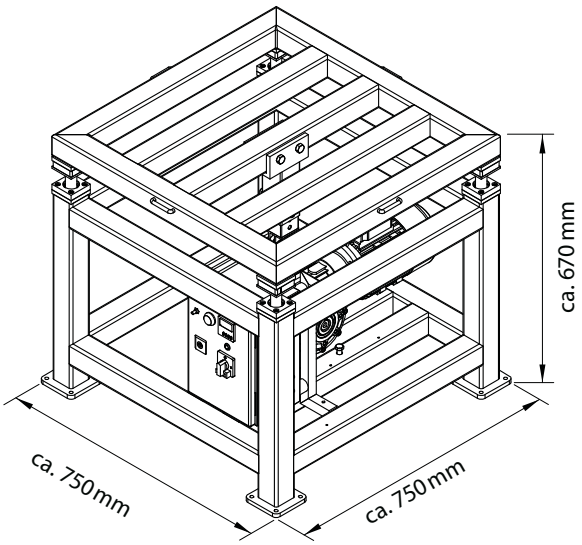

Technische Daten	
Abmessungen (L × B × H)	ca. 750 × 750 × 670 mm
Oberfläche	Pulverbeschichtet RAL7035 (lichtgrau)
Einstellbarer Hub	10…110 mm
Hubstufen	6 á 20 mm
Hubgeschwindigkeit	0,2 Hz…1,5 Hz
Prüfzyklen	1… > 9999
Max. Belastung	40 kg
Bemessungsleistung	ca. 0,75 kW
Elektrischer Anschluss	230 V / 50 Hz
Gewicht	ca. 110 kg
Artikel-Nr.	4179

Zubehör

Bild	Beschreibung	Art.-Nr.
	Prüfkorb (Probenbehälter) für Einblas-Dämmstoffe, V = 0,1 m³, Bohrung bis Ø 90 mm Schlauch	315
	Prüfelement 0,1 m³ für verdichtetes Einblasen, Einblasöffnung bis Ø 90 mm Schlauch	3946
	Waage, Analog (22kg) mit Maßband	5983
	Waage, Digital (40 kg)	4544
	Dickenmesser · Zellulose gem. EN 15101-2 · Mineralwolle (80g) gem. EN14064-2	1831 4932

X-Floc Dämmtechnik-Maschinen GmbH | Rosine-Starz-Straße 12 · 71272 Renningen · Germany | Telefon +49-7159-80470-30 · Fax -40 | www.x-floc.com

Rüttelprüfstand nach EN 15101-1

- **Setzungsprüfungen von**
  - Verdichtet eingeblasenen Zellulosefüllstoffen (LFCI) und anderen Einblas-Dämmstoffen
  - Eingeblasene Wärmedämmung in Wänden, Decken und Dachschrägen
- **Entspricht den Vorgaben der Norm EN 15101-1**
- **Passendes Prüfelement (Probenbehälter) 0,345/0,144 m³**
  auf Anfrage

Vier robuste Zurrösen ermöglichen eine sichere Fixierung Ihres Prüfelements

Die Prüfvorrichtung dient zur Bestimmung des Setzmaßes unter Schwingungen. Geprüft werden Wärmedämmungen von Wänden, Decken und Dachschrägen, die mit losem Zellulose-Wärmedämmstoff und anderen Einblas-Dämmstoffen verdichtet eingeblasen wurden. Dieses Prüfgerät entspricht den Vorgaben der Norm EN 15101-1.

Der Rüttelprüfstand hat ein stabiles Stahlgestell mit pulver beschichteter Oberfläche. Die Aufnahmeplatte kann stufenlos von 0 - 90° gekippt werden. Somit lässt sich die Setzung von Wärmedämmungen in Wänden, Decken und Dachschrägen prüfen. Eine genaue Einstellung der gewünschten Neigung macht die Winkelskala möglich.
Schwingungen von bis zu 5220 Hz können eingestellt werden. Dies ermöglicht Überprüfungen die selbst schwierigste realistische Bedingungen übertrifft.

Das Gerät ist so dimensioniert, dass sich auch wandhohe Prüfelemente darauf anbringen lassen. Das jeweilige Prüfelement lässt sich sicher mit Zurrgurten auf der Aufnahmeplatte fixieren. Ein Standsicherungsprofil sichert das Prüfelement in der vertikalen Achse.

Diese Prüfvorrichtung ist in einer Zusammenarbeit mit der Ludwig-Maximilians-Universität München entstanden.

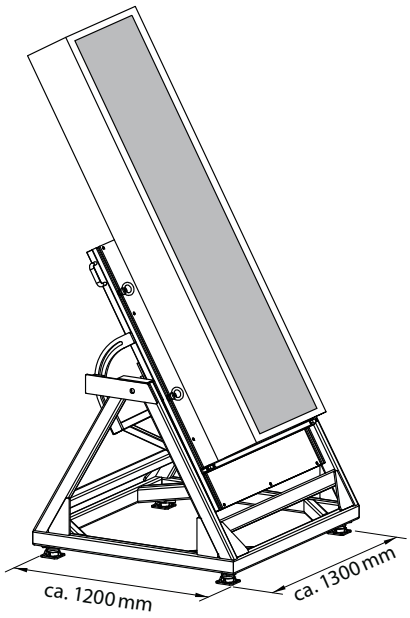

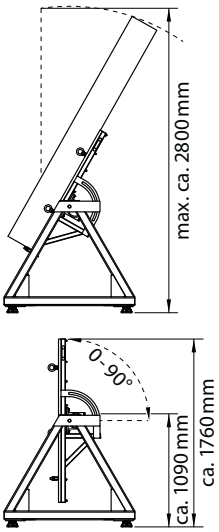

Technische Daten	
Abmessungen ($L \times B \times H_1/H_2$)	ca. 1200 × 1300 × 1090/1760 mm
Probenbehälter (B max./H max.)	1000/3000 mm
Oberfläche	Pulverbeschichtet RAL7035 (lichtgrau)
Schwenkbereich	0 - 90°
Frequenz max.	87 Hz
Schwingungen max.	5220 Hz
Bemessungsleistung	ca. 0,9 kW
Elektrischer Anschluss	230 V / 50 Hz
Gewicht	ca. 270 kg
Artikel-Nr.	6342

Zubehör

Bild	Beschreibung	Art.-Nr.
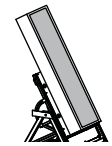	**Prüfelement Rüttelprüfstand nach DIN-EN 15101-1**	6617
	Prüfelement 0,1 m³ für verdichtetes Einblasen, Einblasöffnung bis Ø 90 mm	3946
	Dichteprüfset NW100: Dichteprüfset zur Überprüfung der Einbaudichte von lose eingebautem Dämmstoff	3770

Dickenmesser/Prüfplatte

Der Dickenmesser / die Prüfplatte dient zur Bestimmung der Einbaudicke beim offenen Aufblasen.

Messhinweise:

- Unebenheiten einglätten
- Prüfstab durch Prüfplatte führen, so dass maximaler Abstand zwischen Prüfplatte und Prüfspitze entsteht
- Prüfstab mit Prüfplatte bis zum Grund der Dämm schicht durchstechen
- Prüfplatte vorsichtig auf Dämmschicht aufsetzen
- Eigengewicht der Prüfplatte wirken lassen
- Prüfstablänge von der Spitze bis zur Prüfplatte messen
- Prüfung an mehreren Stellen der Dämmung wieder holen (Bspl.: 10 Stck.), Mittelwert berechnen.

Art.-Nr. 4932 (gem. EN15101-2 und EN14064-2)

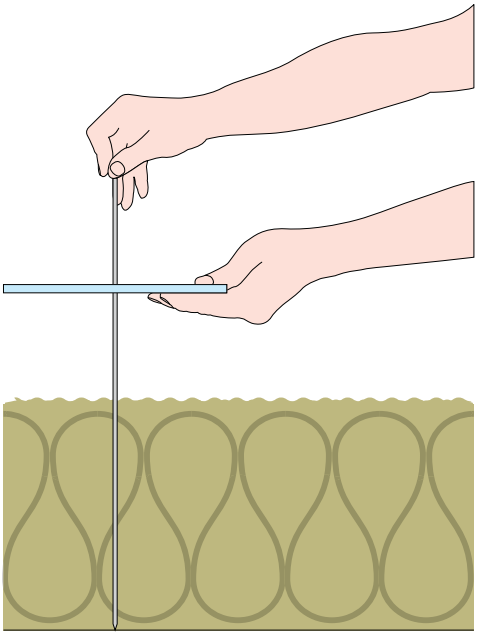

Dickenmesser / Prüfplatte (Art.-Nr. 4932)

Druckmessgerät

Mit dem Druckmessgerät von X-Floc kann der Ausblasdruck einer Einblasmaschine überprüft werden.

Messbereich: 0-0,6 bar

Art.-Nr. 7079

Waage, Analog mit Maßband

Digitalwaage zum Wiegen des Prüfkorbs oder Prüfelements

Messbereich: 0-22 kg

Art.-Nr. 5983

Waage, Digital

Digitalwaage zum Wiegen des Prüfkorbs oder Prüfelements.

Messbereich: 0-40 kg

Art.-Nr. 4544

X-Floc Dämmtechnik-Maschinen GmbH | Rosine-Starz-Straße 12 · 71272 Renningen · Germany | Telefon +49 - 7159 - 80470 - 30 · Fax - 40 | www.x-floc.com

X-FLOC

Einblasmaschinen und Ausrüstung

X-Floc Kanal

Sehen Sie viele Produkteinführungen und Tipps bei Youtube

You Tube

Ihr X-Floc Händler

X-Floc Dämmtechnik-Maschinen GmbH
Rosine-Starz-Straße 12 · 71272 Renningen · Germany
Telefon +49-7159-80470-30 · Fax -40
E-Mail info@x-floc.com · Web www.x-floc.com

Preise siehe aktuelle Preisliste · Stand 12.2016 · Irrtum und Änderung vorbehalten · PDF unter www.x-floc.com/download