Schläuche und Verbindungen

X-FLOC
Einblasmaschinen und Ausrüstung

www.x-floc.com
11.2016

Inhalt

1 Schläuche 4

2 Verbinderelemente 6

3 Flockenweichen 8

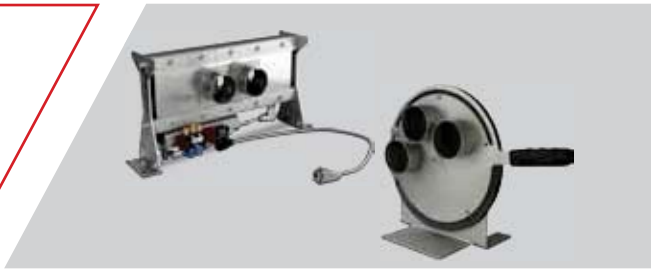

4 Schlauchtrommel 11

4 Schlauch- und Anschluss-Sets 12

X-Floc Dämmtechnik-Maschinen GmbH | Rosine-Starz-Straße 12 · 71272 Renningen · Germany | Telefon +49-7159-80470-30 · Fax -40 | www.x-floc.com

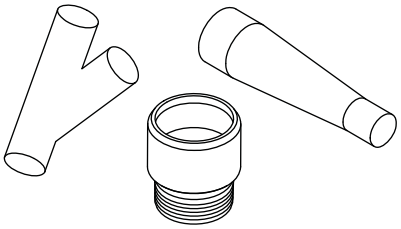

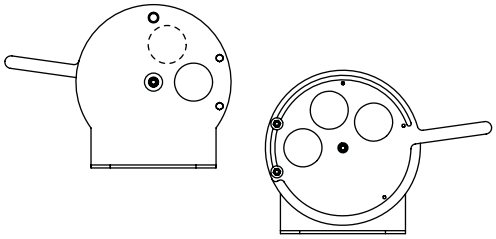

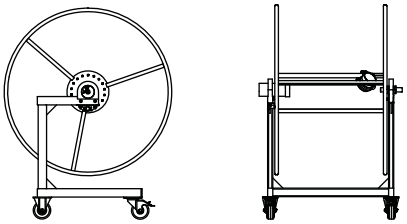

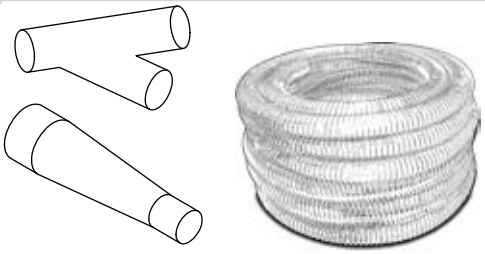

Schläuche: Einblas- und Förderschläuche

- Einblasschläuche bestehen vollständig aus verschleißarmem und beständigem PE
- Förderschläuche bestehen aus biegsamem PU/PVC
- Gute Steifigkeitseigenschaften
- Einschließlich Spanngurt zum Zusammenrollen und Tragen

Beim Einblasen von losen Dämmstoffen wird zwischen Einblas- und Förderschläuchen unterschieden. Einblasschläuche gibt es in zwei Steifigkeitsklassen: Rote Einblasschläuche (1) sind etwas steifer als blaue Einblasschläuche (2). Beide eignen sich gut, um in Gefache eingeführt zu werden und erlauben durch Ihre Biegeeigenschaften eine gute Führung im Gefach und lassen sich deshalb gut über Hindernisse hinwegbewegen. Der weichere, blaue Einblasschlauch ist bei winterlichen Temperaturen besser zu handhaben. Der etwas kleinere Biegeradius erlaubt auch das Einführen in Elemente mit geringeren Dämmstärken. Die geriffelte Ausführung des Schlauchs an der Innenwand lockert den Dämmstoff beim Transport weiter auf und erhöht damit dessen Ergiebigkeit.

Förderschläuche besitzen eine glatte Innenwand und sind vergleichsweise weich (3). Sie werden im Allgemeinen zum Überbrücken von Distanzen zwischen Einblasmaschine und Einblasschlauch verwendet, können aber im Einzelfall auch im Gefach verwendet werden. Der Förderschlauch wird optional mit Kupferlitze angeboten und kann dann gegen elektrostatische Aufladung geerdet werden.

Hochfeste Förderschläuche sind mit einer dickeren Wandung ausgestattet und besitzen eine Spiralwendel aus Stahl. Sie verschleißen bei abrasiven Dämmstoffen erheblich langsamer als die herkömmlichen Einblas- und Förderschläuche.

Vergleich der Steifigkeit roter und blauer Einblasschläuche

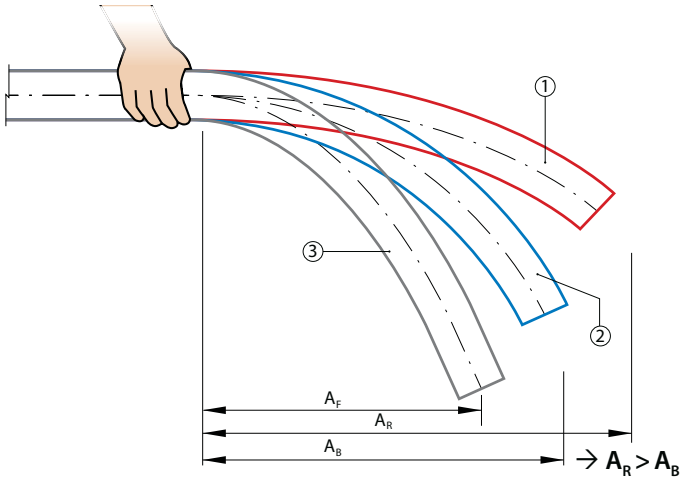

A_F = Biegeradius Förderschlauch

A_R = Biegeradius Einblasschlauch rot

A_B = Biegeradius Einblasschlauch blau

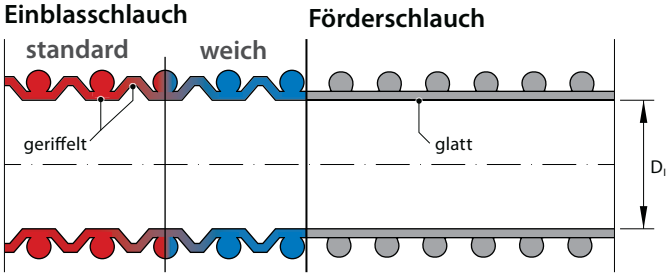

X-Floc Dämmtechnik-Maschinen GmbH | Rosine-Starz-Straße 12 · 71272 Renningen · Germany | Telefon +49-7159-80470-30 · Fax -40 | www.x-floc.com

Einblasschläuche (standard)

Nennweite	Ø D_i	Ø Bohrloch	Biege-radius	Länge 15 m	Länge 20 m	Art.-Nr. 15 / 20 m
NW38 (1½“)	38 mm	≥ 50 mm	60 mm	●	○	777
NW50 (2“)	50 mm	≥ 65 mm	80 mm	●	○	167
NW63 (2½“)	63 mm	≥ 85 mm	100 mm	●	●	166/ 5238
NW75 (3“)	75 mm	≥ 106,5 mm	120 mm	●	●	074/ 4777
NW90 (3½“)	90 mm	≥ 120 mm	160 mm	●	○	1169

Einblasschläuche weich

Nennweite	Ø D_i	Ø Bohrloch	Biege-radius	Länge 15 m	Länge 20 m	Art.-Nr. 15 / 20 m
NW63 (2½“)	63 mm	≥ 85 mm	100 mm	●	●	4779/ 5239
NW75 (3“)	75 mm	≥ 106,5 mm	120 mm	●	●	4774/ 5237

Förderschläuche

Nennweite	Ø D_i	Ø Bohrloch	Biegeradius	Länge	Art.-Nr.
NW25 (1“)	25 mm	≥ 30 mm	25 mm	20 m	704
NW38 (1½“)	38 mm	≥ 50 mm	38 mm	20 m	414
NW50 (2“)	50 mm	≥ 65 mm	50 mm	20 m	329
NW63 (2½“)	63 mm	≥ 85 mm	63 mm	20 m	573
NW75 (3“)	75 mm	≥ 106,5 mm	75 mm	20 m	284
NW90 (3½“)	90 mm	≥ 108 mm	90 mm	20 m	422

Förderschläuche, extra starke Ausführung

Nennweite	Ø D_i	Ø Bohrloch	Biegeradius	Länge	Art.-Nr.
NW38 (1½“)	38 mm	≥ 50 mm	38 mm	20 m	3822
NW50 (2“)	50 mm	≥ 65 mm	50 mm	20 m	1061
NW63 (2½“)	63 mm	≥ 85 mm	63 mm	20 m	1001
NW75 (3“)	75 mm	≥ 106,5 mm	75 mm	20 m	1722

Förderschläuche mit Erdungslitze

Nennweite	Ø D_i	Ø Bohrloch	Biegeradius	Länge	Art.-Nr.
NW38 (1½“)	38 mm	≥ 50 mm	38 mm	20 m	3818
NW50 (2“)	50 mm	≥ 65 mm	50 mm	20 m	3817
NW63 (2½“)	63 mm	≥ 85 mm	63 mm	20 m	3816
NW75 (3“)	75 mm	≥ 106,5 mm	75 mm	20 m	3815

Förderschläuche, extra starke Ausführung | **Förderschlauch mit Erdungslitzen**

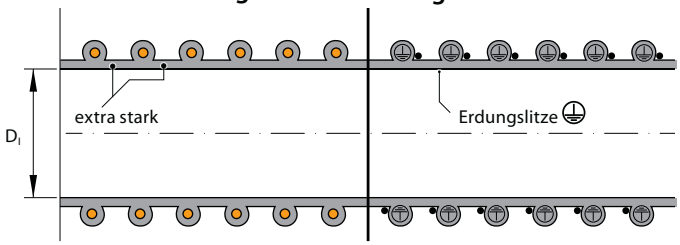

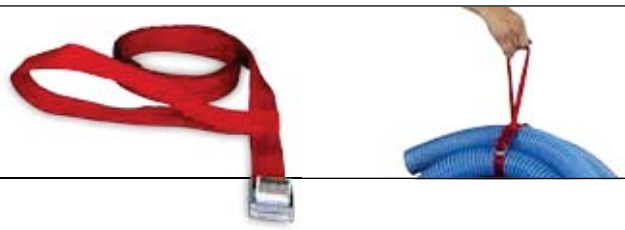

Spanngurte mit Klemmschloss
und zusätzlicher Trageschlaufe werden bei allen Schläuchen mitgeliefert. (Art.-Nr. 1954)

Verbinderelemente

Schlauchverbinder

Bild	Bezeichnung	Art.-Nr.
	NW90, Edelstahl Verbindungsstück für Schläuche	1452
	NW75, Edelstahl Verbindungsstück für Schläuche	033
	NW63, Edelstahl Verbindungsstück für Schläuche	236
	NW50, Edelstahl Verbindungsstück für Schläuche	235
	NW38, Edelstahl Verbindungsstück für Schläuche	788

Schlauchdrehverbinder

Bild	Bezeichnung	Art.-Nr.
	SDV75, Aluminium Drehbarer Schlauchverbinder für verdrillungsfreie Schlauchleitungen	4451
	SDV63, Aluminium Drehbarer Schlauchverbinder für verdrillungsfreie Schlauchleitungen	6896
	SDV50, Aluminium Drehbarer Schlauchverbinder für verdrillungsfreie Schlauchleitungen	6522

Schlauchklemmen

Bild	Bezeichnung	Art.-Nr.
	NW90 (3½“) zur Befestigung von Einblas- und Förderschlauch	1923
	NW75 (3“), Schnellverschlußklemme mit Haken zur Befestigung von Einblas- und Förderschlauch	223
	NW75 (3“) / S 79-85 (Gelenkbolzenschelle) zur Befestigung eines Förderschlauchs	3759
	NW75 (3“) zur Befestigung von Einblas- und Förderschlauch	177
	NW63 (2½“) zur Befestigung von Einblas- und Förderschlauch	176
	NW50 (2“) zur Befestigung von Einblas- und Förderschlauch	175
	NW38 (1½“) zur Befestigung eines Förderschlauchs	512
	NW38 (1½“) zur Befestigung eines Einblasschlauchs	1199

Reduzierverbinder

Schlauchreduzierungen mit konisch zulaufender Dichtkante, aus korrosionsbeständigem, hochfestem Alu

Bild	Bezeichnung	Art.-Nr.
	NW102>75 (4“>3“)	6642
	NW90>75 (3½“>3“)	1971
	NW75>63 (3“>2½“)	1261
	NW75>50 (3“>2“)	1262
	NW63>50 (2½“>2“)	1264
	NW63>38 (2½“>1½“)	1970
	NW50>38 (2“>1½“)	1263

X-Floc Dämmtechnik-Maschinen GmbH | Rosine-Starz-Straße 12 · 71272 Renningen · Germany | Telefon +49-7159-80470-30 · Fax -40 | www.x-floc.com

Y-Stücke

Zur Einkopplung der Luft aus Verstärker-/Absaugstation

Bild	Bezeichnung	Art.-Nr.
	NW90/75>90	4523
	NW75/75>75	456
	NW75/63>75	2221
	NW63/63>63	3955
	NW63/63>63 (Kunststoff)	1804

Beispiel:

NW75/63>75

1. NW75

2. NW63

3. NW75

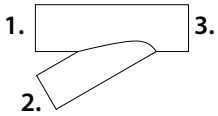

Hosenstücke

Hosenstück aus Edelstahl, zur Zusammenschaltung von Förder- u. Einblasschläuchen für Twin-Pack, Maschinenkombinationen oder TwinStar.

Bild	Bezeichnung	Art.-Nr.
	NW63>63	1132
	NW50>50	3429

Glasfiberstangen

Verwendung zur Versteifung von Einblas- und Förderschläuchen. Verlängerbar mittels Drehverbindern mit Gewinde aus Stahl.

Befestigung am Schlauch erfolgt z.B. durch Klettband (Art.-Nr. 3177) im Abstand von ca. 1 m.

Ø Durchmesser	Länge	Art.-Nr.
7 mm	1,5 m	6789
7 mm	2,5 m	6790
7 mm	4 m	6791
11 mm	1,5 m	6792
11 mm	2,5 m	6793
11 mm	4 m	6794

Schnellkupplungen

Bild	Bezeichnung	Art.-Nr.
	Maschinenadapter NW75 (3“) R2 ½ für die Maschinen M95, EM300, EM400 und EM500 geeignet	172
	NW75 (3“) Kn89	168
	NW63 (2½“) Kn89	170
	Kn89>Kn66 dient zur Reduzierung auf NW50 (Art.-Nr. 171) oder NW38 (Art.-Nr. 667)	173
	Kn66>Kn52 dient zur Reduzierung auf NW50 (Art.-Nr. 171) oder NW38 (Art.-Nr. 667)	668
	NW50 (2“) Kn66	171
	NW38 (1½“) Kn66	667

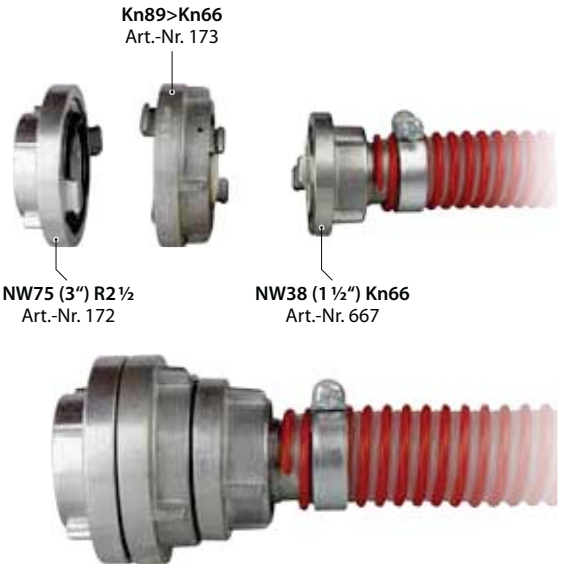

Flockenweiche kompakt

Verwendungsbeispiele:

- Unterbrechungsfreies Befüllen von Wand- und Dachelementen
- Umschaltmöglichkeit bei breiten Feldern die mit zwei Schläuchen bestückt werden.
- Kombinierte Mehrfachschaltungen möglich

Typ	Einlass	Auslass	Art.-Nr.
NW75>75	1 × NW75 (3“)	2 × NW75 (3“)	2794
NW75>63	1 × NW75 (3“)	2 × NW63 (2 ½“)	2810
NW63>63	1 × NW63 (2 ½“)	2 × NW63 (2 ½“)	2809

Beispiel:

NW75>63
1. NW75
2. NW63
3. NW63

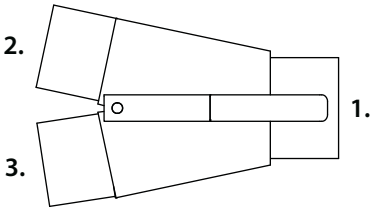

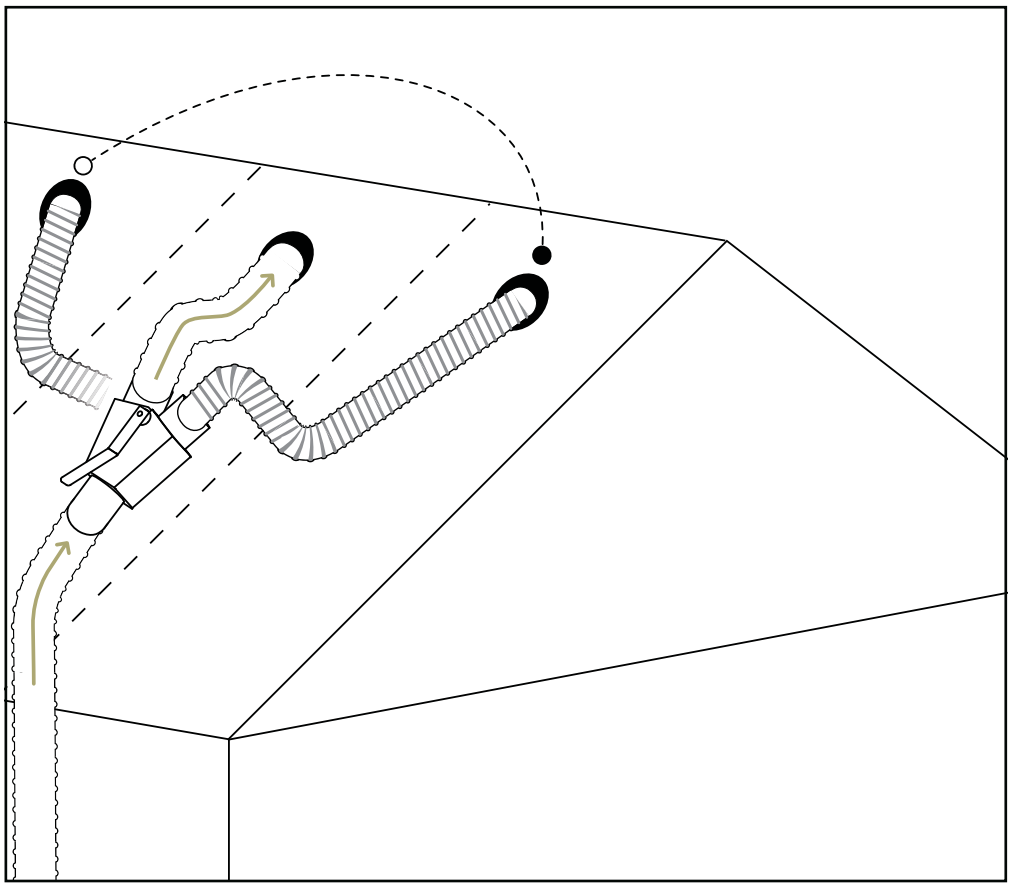

X-Floc Dämmtechnik-Maschinen GmbH | Rosine-Starz-Straße 12 · 71272 Renningen · Germany | Telefon +49-7159-80470-30 · Fax -40 | www.x-floc.com

Revolver Flockenweiche

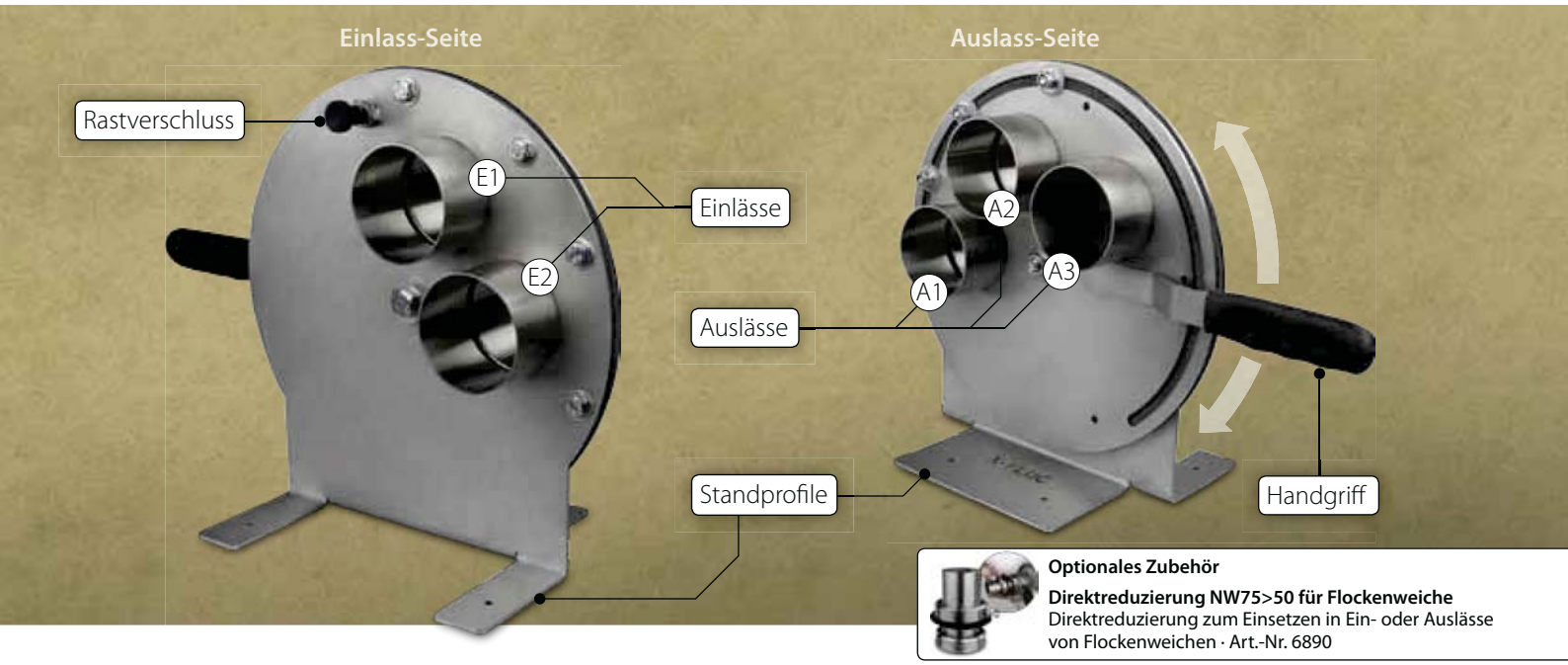

Optionales Zubehör

Direktreduzierung NW75>50 für Flockenweiche
Direktreduzierung zum Einsetzen in Ein- oder Auslässe von Flockenweichen · Art.-Nr. 6890

Die Revolver-Flockenweichen sind mit 3 Abgängen ausgestattet. Dies ermöglicht rationelles Vorbereiten mehrerer Einblasöffnungen und schnelles Einblasen mehrerer Felder.
Die Weichen dichten sehr gut ab und sind einfach verstellbar. Außerdem ermöglicht sie zusätzliches einfaches Umschalten zwischen Blas- und Saugbetrieb.

Verwendungsbeispiele:

- Schnelles Umschalten zwischen Einblasen und Saugen
- Unterbrechungsfreies Befüllen von Elementen
- Umschaltmöglichkeit bei breiten Feldern, die mit zwei bis drei Schläuchen bestückt werden
- Umschalten zwischen bis zu drei verschiedenen Einblaswerkzeugen, fest installierten Schlauch- bzw. Rohrleitungen in der Serienproduktion

Technische Daten	
Typ	2>3 NW75
Einlass	2×NW75 (3“)
Auslass	3×NW75 (3“)
Gewicht	ca. 4,6 kg
Stand	Konsole
Art.-Nr.	6058

Festinstallation auf Einblasmobil für Umschaltung zwischen Einblas- und Saugbetrieb

Mobiler Einsatz mit Umschaltfunktion zwischen Einblas- und Saugbetrieb

Einlass-Seite

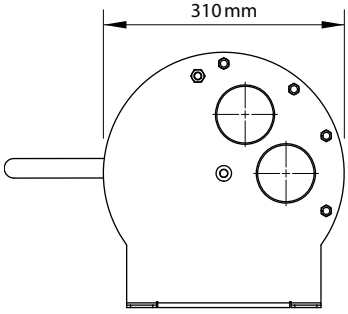

Auslass-Seite

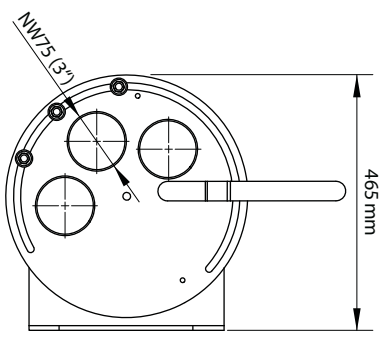

Montageplatte

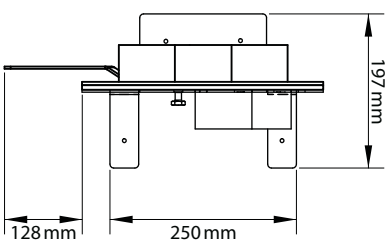

Pneumatische Flockenweiche

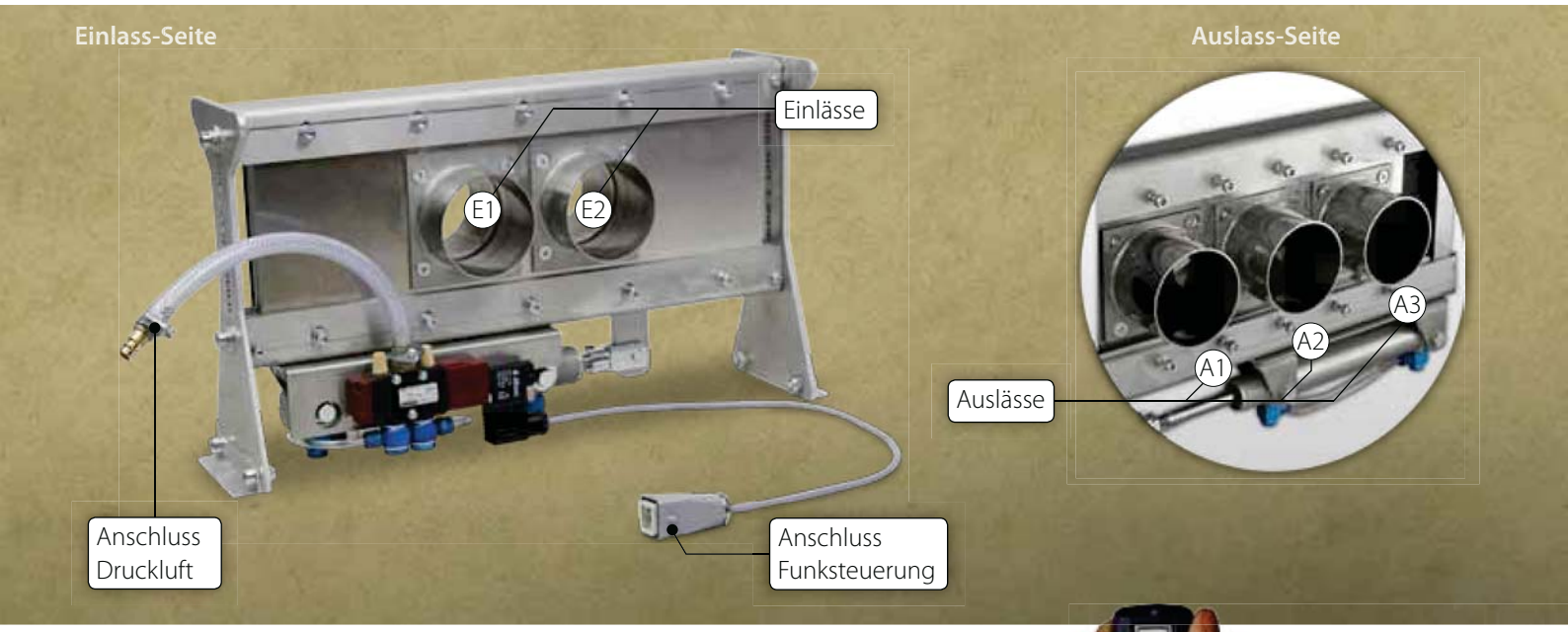

Die pneumatische Flockenweiche von X-Floc ermöglicht das unterbrechungsfreie Umschalten zwischen zwei Schläuchen beim Fördern von losen Dämmstoffen, rieselfähigen Schüttgütern sowie weiteren zugelassenen Einblasdämmstoffen.

Mit der pneumatischen Flockenweiche kann der Einblasfachmann zum Beispiel besonders ökonomisch Vorschlauchen, mehrere Befüllstationen aus einer Einblasmaschine versorgen, zwischen Blasen und Saugen umschalten, das Schlauchsystem blitzschnell drucklos schalten usw.

Für die Ansteuerung der Weiche stehen mehrere Lösungen zur Auswahl: In Verbindung mit einer Funkfernbedienung kann die Flockenweiche bequem gesteuert werden. Sie lässt sich aber auch direkt an die Zusatzgerätedose der Einblasmaschine anschließen und synchron mit ihr schalten. Außerdem ist eine Kombination mit einer speicherprogrammierbaren Steuerung (SPS) möglich. Die erforderlichen Endlagenschalter sind verfügbar (Art.-Nr. 4022).

Ganz gleich ob bei der stationären Elementbefüllung im Werk oder im mobilen Baustelleneinsatz, die pneumatische Flockenweiche bietet dem Einblasprofi vielseitige Einsatzmöglichkeiten.

Einlässe	Auslässe	Gewicht	Art.-Nr.
2×NW75 (3“)	1×NW75 (3“)	ca. 8,3 kg	3846
2×NW75 (3“)	3×NW75 (3“)	ca. 8,3 kg	5179

Funkfernsteuerung FFB22 unidirektional
Art.-Nr. 8229

Flockenweichenkaskade pneumatisch mit 4 Abgängen

Materialweiche zum unterbrechungsfreien Umschalten von Feststoff-Luftströmungen.

- mit einer Funkfernsteuerung
- ansteuerbar über Fremdsignale

Art.-Nr. 5063

X-Floc Dämmtechnik-Maschinen GmbH | Rosine-Starz-Straße 12 · 71272 Renningen · Germany | Telefon +49-7159-80470-30 · Fax -40 | www.x-floc.com

Anschlussschemen Flockenweichen

Anschlussschema: Vorschlauchen und Umschalten zwischen Schlauchleitungen

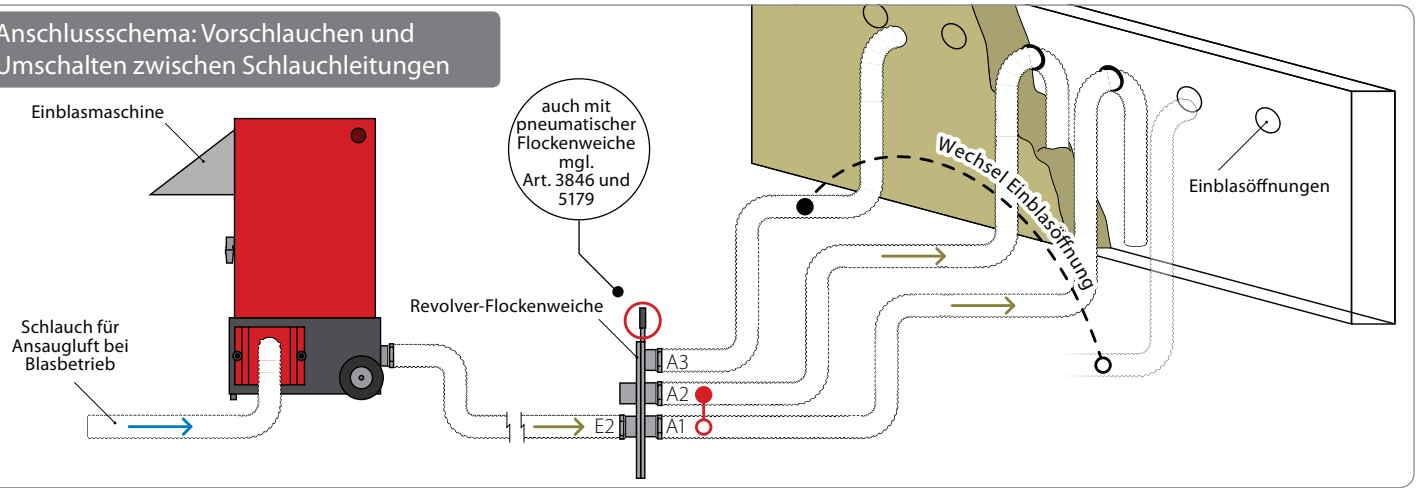

Anschlussschema: Einblas- oder Saugbetrieb

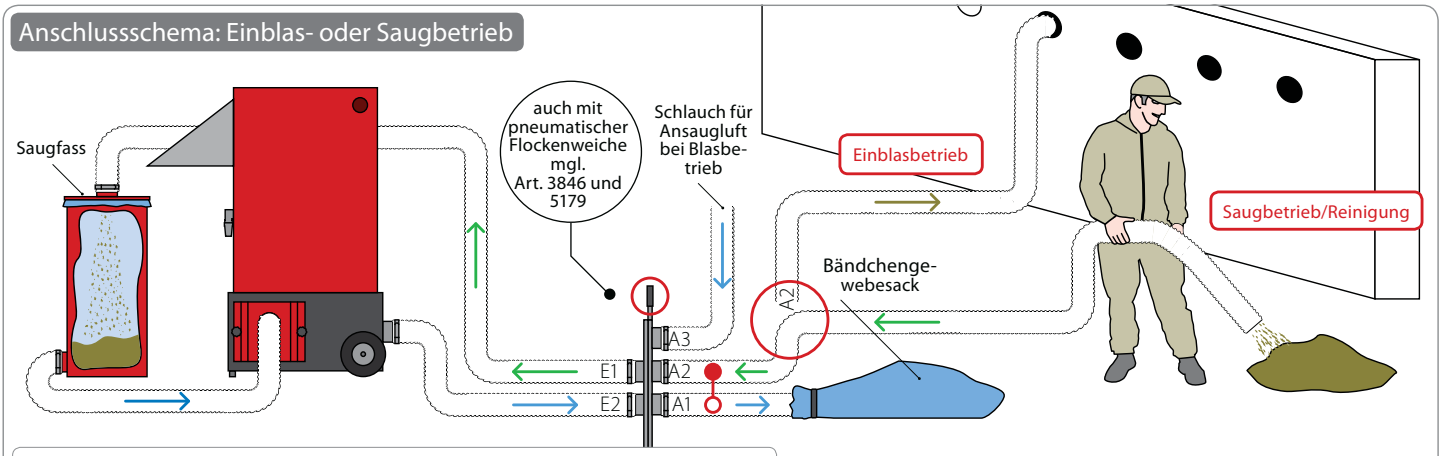

Im Saugbetrieb besteht auch die Möglichkeit Blockaden in der Förderleitung abzusaugen.

Luft — Material einblasen — Material saugen

Anschlussschema: Flexibler Wechsel der Einblaswerkzeuge

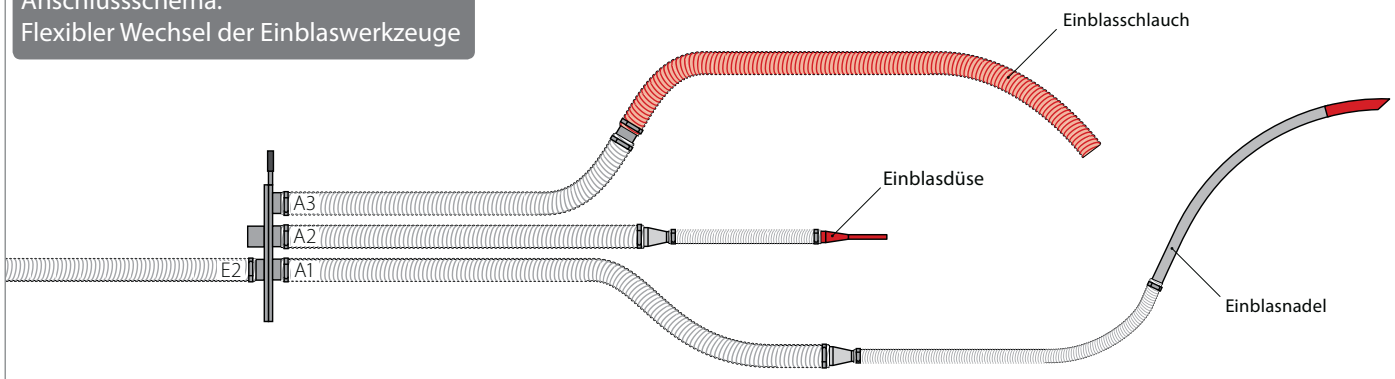

Schlauchtrommel D1000 plus

- Leicht und kompakt
- Erhebliche Verkürzung der Rüstzeit
- Schnelles ordentliches Aufrollen
- Große Kapazität
- Verriegelbare Trommel
- Anschlussseite tauschbar
- Gestell mit Befestigungsmöglichkeit für Rollen, Wand oder Boden

Flexibel und platzsparend können Sie Ihre Schläuche auf die Schlauchtrommel auf- und abrollen.

Eine Verriegelung verhindert, dass sich der Schlauch unkontrolliert abrollt. Die Kapazität der Trommel ist vom verwendeten Schlauchtyp abhängig (siehe Tabelle).

Die vielseitig verwendbare Schlauchtrommel versetzt Sie in die Lage mit minimalen Vorbereitungszeiten zu arbeiten. Der Schlauch ist schnell und ordentlich wieder aufgeräumt.

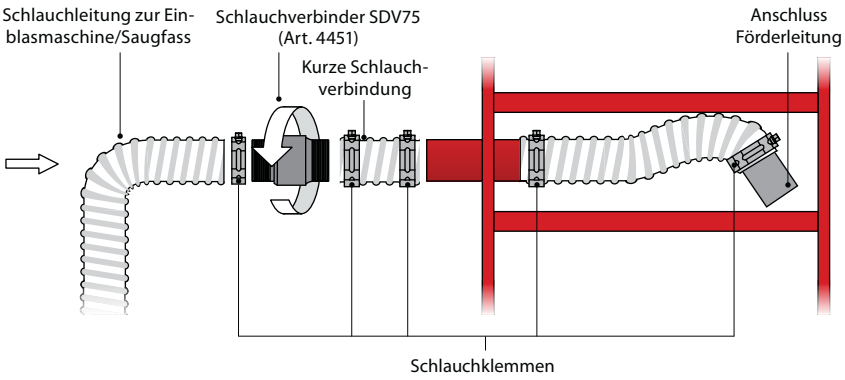

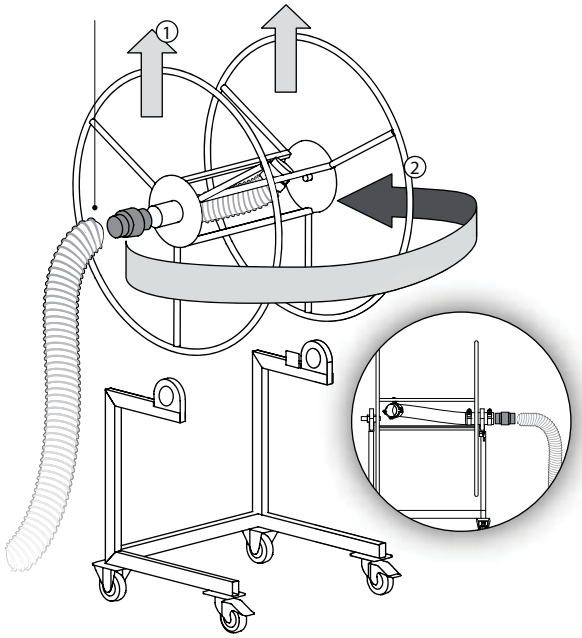

Die Anschlussseite der Schlauchtrommel kann mit wenigen Handgriffen getauscht werden.

Platzieren Sie die Schlauchtrommel z.B. auf dem Baustellenfahrzeug, dem Anhänger oder in der Produktionshalle. Ganz gleich wo die Schlauchtrommel zum Einsatz kommt, mit ihr sind die Schläuche stets schnell einsatzbereit und immer ordentlich verstaut. Damit lassen sich Rüstzeiten erheblich verkürzen.

Optional kann die Schlauchtrommel an den Füßen mit Lenk- oder Bockrollen ergänzt werden. Dies erhöht die Mobilität.

Die Schlauchtrommel ist aus hochwertigen Stahl gefertigt, pulverbeschichtet und mit Gleitlagern ausgestattet.

Beispiel: Wand- und Bodenmontage

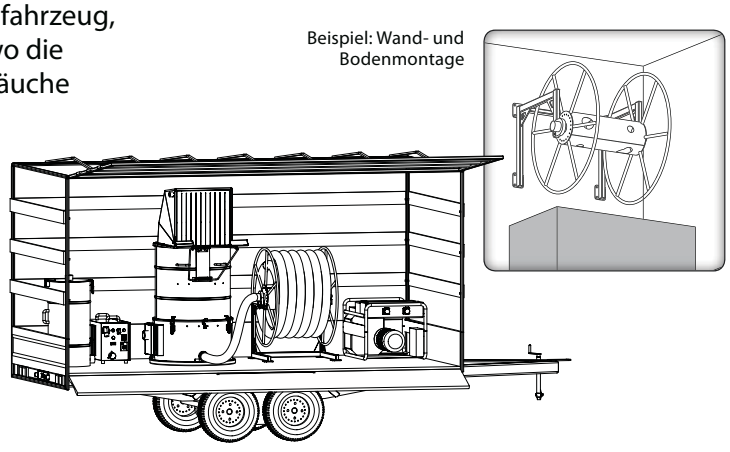

X-Floc Dämmtechnik-Maschinen GmbH | Rosine-Starz-Straße 12 · 71272 Renningen · Germany | Telefon +49-7159-80470-30 · Fax -40 | www.x-floc.com

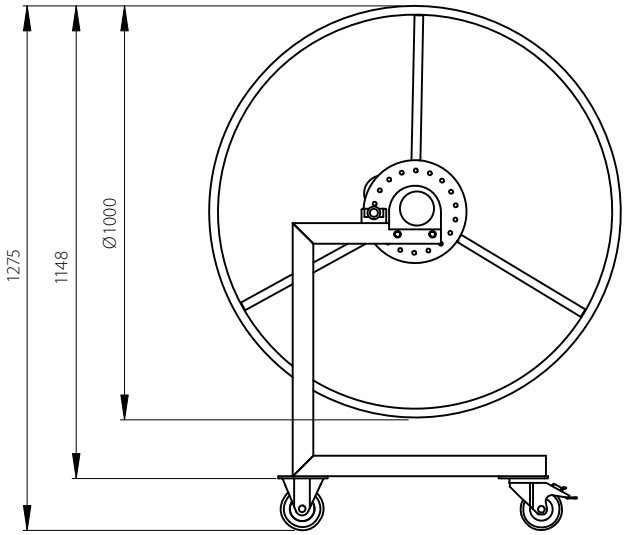

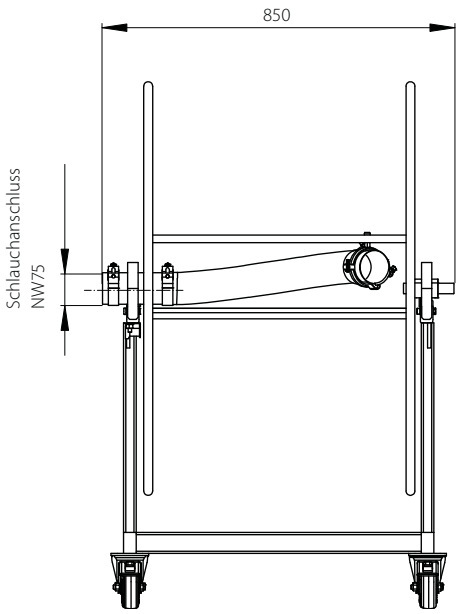

Schlauchtrommel Kapazität

Typ	Schlauchgröße	Aufrolllänge
Einblasschlauch	NW50 (2″)	ca. 110 m
Förderschlauch	NW50 (2″)	ca. 130 m
Einblasschlauch	NW63 (2 ½″)	ca. 70 m
Förderschlauch	NW63 (2 ½″)	ca. 90 m
Einblasschlauch	NW75 (3″)	ca. 45 m
Förderschlauch	NW75 (3″)	ca. 60 m

Das Gestell kann optional mit Lenk- und Bockrollen ausgestattet werden.

Bestelldaten

Bild	Beschreibung	Art.-Nr.
	Schlauchtrommel D1000 plus: Schlauchanschluss NW75 (3″) seitlich an Trommel, Stahlgestell (pulverbeschichtet) mit Befestigungsvorrichtung, Trommel mit feststellbarer Drehverriegelung (Lenk-/Bockrollen nicht im Lieferumfang)	6464
	Lenkrolle aus Stahlblech in verstärkter Ausführung	4766
	Bockrolle aus Stahlblech in verstärkter Ausführung	4767
	Schlauchdrehverbinder SDV75: Drehbarer Schlauchverbinder für verdrillungsfreie Schlauchleitung. Material: Alumium	4451
	Zubehör-Set zum Anschluss an die Einblasmaschine: - Schlauchdrehverbinder SDV75 - 10 cm Förderschlauch NW75 - 3 m Förderschlauch NW75 - 3 Schlauchklemmen NW75	5845

Schlauch-Sets

Jedes Einblasverfahren hat eigene Anforderungen was die Schlauchleitungen betrifft. Zudem haben Einblasmaschinen z.T. unterschiedlich, große Ausblasstutzen. Aus diesen Gründen bieten wir komplette Schlauchsets für die jeweiligen Maschinentypen und Einblasverfahren an. Fragen Sie uns.

Offen Aufblasen

Art.-Nr. 5875 (für NW63) oder
5871 (für NW75)

Kerndämmung mit Einblasdüse

Art.-Nr. 5873 (nicht abrasiv) oder
6015 (abrasiv)

Offen Aufblasen und Holzrahmenkonstruktionen NW75/63/50

Art.-Nr. 5876 (für NW63/50) oder
5872 (für NW75/63/50)

Für lose Dämmstoffe (nicht abrasiv)

Art.-Nr. 5711 (für NW63), 5712 (für NW63/50), 5246 (für NW75/63),
5737 (für NW75/63)/50 oder 6765 (für NW90/75/63)

Feuchtsprühen

Art.-Nr. 5874

Anschluss-Sets für Verstärker

NW63/NW63>NW63
Geeignet für die Maschinen M99 und EM100
Art.-Nr. 4935

NW63/NW75>NW75
Geeignet für die Maschinen M95, EM3XX, EM4XX und EM5XX
Art.-Nr. 4934

NW63/NW90>NW90
Geeignet für die Maschinen mit einen Ausblasstutzen NW90.
Art.-Nr. 7870

X-Floc Dämmtechnik-Maschinen GmbH | Rosine-Starz-Straße 12 · 71272 Renningen · Germany | Telefon +49-7159-80470-30 · Fax -40 | www.x-floc.com

Anschluss-Sets für Einblasnadeln

Anschluss-Set NW63>38:
- Förderschlauch NW38, L = ca. 4 m (Art.-Nr. 3822)
- Reduzierverbinder NW63>38 (Art.-Nr. 1970)
- Schlauchklemmen NW38, 2 Stück (Art.-Nr. 512)
- Abdicht-Schwamm NW38/NW50 (Art.-Nr. 7100)

Art.-Nr. 6104

Anschluss-Set NW63>50:
- Förderschlauch NW50, L = ca. 4 m (Art.-Nr. 1061)
- Reduzierverbinder NW63>50 (Art.-Nr. 1264)
- Schlauchklemmen NW50, 2 Stück (Art.-Nr. 175)
- Abdicht-Schwamm NW50/NW63 (Art.-Nr. 7100)

Art.-Nr. 6206

Anschluss-Set NW75>50:
- Förderschlauch NW50, L = ca. 4 m (Art.-Nr. 1061)
- Reduzierverbinder NW75>50 (Art.-Nr. 1262)
- Schlauchklemmen NW50, 2 Stück (Art.-Nr. 175)
- Abdicht-Schwamm NW50/NW63 (Art.-Nr. 7100)

Art.-Nr. 6103

Anschluss-Set NW75>63:
- Förderschlauch NW63, L = ca. 4 m (Art.-Nr. 1001)
- Reduzierverbinder NW75>63 (Art.-Nr. 1261)
- Schlauchklemmen NW63, 2 Stück (Art.-Nr. 176)
- Abdicht-Schwamm NW50/NW63 (Art.-Nr. 7100)

Art.-Nr. 6124

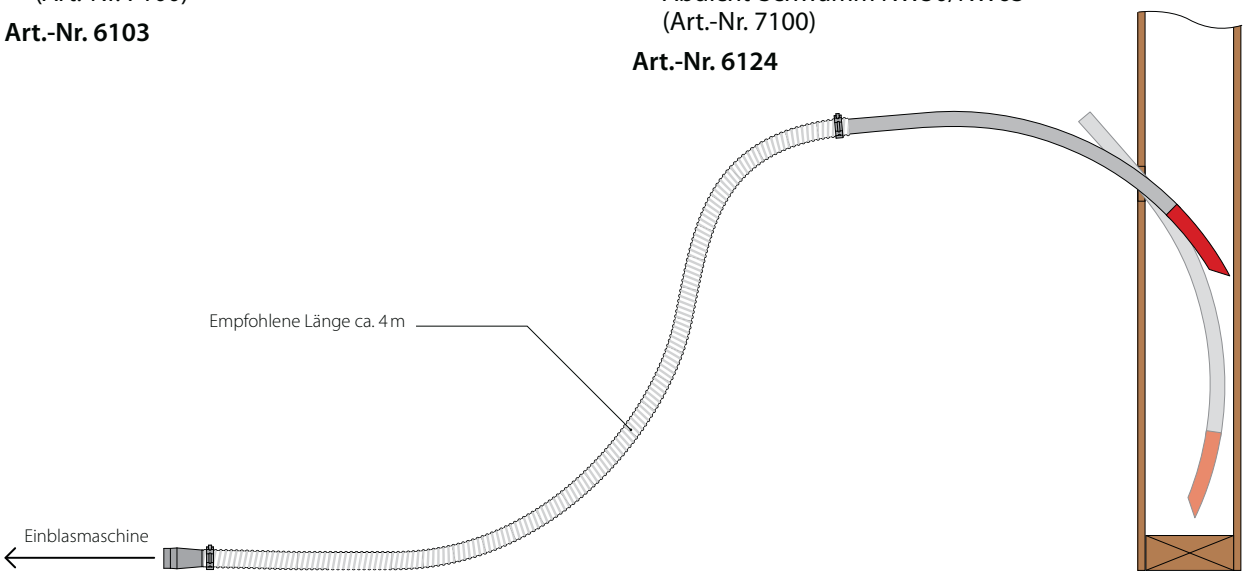

X-FLOC

Einblasmaschinen und Ausrüstung

X-Floc Kanal

Sehen Sie viele Produkteinführungen und Tipps bei Youtube

Ihr X-Floc Händler

X-Floc Dämmtechnik-Maschinen GmbH
Rosine-Starz-Straße 12 · 71272 Renningen · Germany
Telefon +49-7159-80470-30 · Fax -40
E-Mail info@x-floc.com · Web www.x-floc.com

Preise siehe aktuelle Preisliste · Stand 11.2016 · Irrtum und Änderung vorbehalten · PDF unter www.x-floc.com/download